ՍՅՈՒՆԻՔԻ ՄԱՐԶ

Սիսիան համայնքի

բազմաբնակարան շենքերի բակերի

բարեկարգում և ասֆալտապատում

ԱՇԽԱՏԱՆՔԱՅԻՆ ՆԱԽԱԳԻԾ

ԱՄՓՈՓԱԳՐԵՐ և ԳԾԱԳՐԵՐ

ԵՐԵՎԱՆ 2014թ.

«ՃԱՆՆԱԽԱԳԻԾ»
ԻՆՍՏԻՏՈՒՏ ՍՊԸ

ՍՅՈՒՆԻՔԻ ՄԱՐԶ

Սիսիան համայնքի բազմաբնակարան շենքերի բակերի բարեկարգում և ասֆալտապատում

ԱՇԽԱՏԱՆՔԱՅԻՆ ՆԱԽԱԳԻԾ

ԱՄՓՈՓԱԳՐԵՐ և ԳԾԱԳՐԵՐ

Տնօրեն՝ /Ս. Բաղալյան/

Գլխ. ինժեներ՝ /Դ. Հովսեփյան/

Ն.Գ.Ի.՝ /Ա. Մամիկոնյան/

ԵՐԵՎԱՆ 2014թ.

Ցանկ

Բացատրագիր

Գծագրեր

Քարտեզ

Պայմանական նշաններ

1-01. Բակերի հատակագիծ

3-02. Ճանապարհային հագուստի կոնստրուկցիա

6-01. Երթևեկության կարգավորման սխեմա

Ամփոփագրեր

1. Երթևեկելի մասի նորոգման ամփոփագիր

2. Մայթերի քանդման և վերականգնման ամփոփագիր

3. Համահավաք ամփոփագիր

Բացատրագիր

Համաձայն 2014 թ.-ի առաջադրանքի տեղում կատարվել է Սյունիքի մարզի Սիսիան քաղաքի բազմաբնակարան շենքերի բակերի ուսումնասիրում և չափագրում: Ուսումնասիրման արդյունքում պարզ դարձավ, որ անհրաժեշտ է նորոգել երթևեկելի մասը, տեղադրել նոր մայթեր: Նախատեսվում է իրականացնել.

- Երթևեկելի մասի նորոգում
- Մայթերի կառուցում

Շրջակա միջավայրի պահպանում

Շինարարության ժամանակ անհրաժեշտ է հատուկ ուշադրություն դարձնել շրջակա միջավայրի վրա: Աշխատանքի կատարման ժամանակ անհրաժեշտ է խնամքով վերաբերվել մոտակա ծառերին և թփերին, պահպանելով նրանց վնասումից և ոչնչացումից: Աշխատանքների ավարտից հետո անհրաժեշտ է մաքրել շրջակա տարածքը ավելորդ գրունտից և շին. աղբից, նրանց բեռնումով և տեղափոխումով լցակույտ:

Շին. կազմակերպության աշխատողները և ղեկավարները պետք է միշտ հիշեն շրջակա միջավայրի պահպանման մասին:

Շինարարության ժամանակ պետք է պահպանել հետևյալ նորմատիվային փաստաթղթերը.

ՇՆ և Կ III – 4.80 «Աշխատանքի անվտանգությունը շինարարությունում»

ՇՆ և Կ III – 1.76 «Շինարարական արտադրության կազմակերպում»:

Նախագծային փուլում հետախուզական աշխատանքներ իրականացնելիս հնարավոր չէ պարզել ճանապարհի օտարման գոտում գոյություն ունեցող ինժեներական կոմունիկացիաների տեղադիրքը և վիճակը:

Համայնքների ղեկավարները չունենալով համապատասխան գծագրեր և փաստաթղթեր չեն կարող հստակ տալ տեղեկատվություն առկա կոմունիկացիաների վերաբերյալ, ուստի շինարարության ընթացքում հնարավոր է առաջանալ կոմունիկացիաների վերանորոգման, տեղափոխման և այլ աշխատանքների անհրաժեշտություն:

Ուստի հաշվի առնելով վերը նշվածը, շինարարության ժամանակ հնարավոր է առաջանալ ծավալների փոփոխություն և լրացուցիչ աշխատանքների անհրաժեշտություն

Սիսիան համայնքի բազմաբնակարան շենքերի բակերի բարեկարգում և ասֆալտապատում

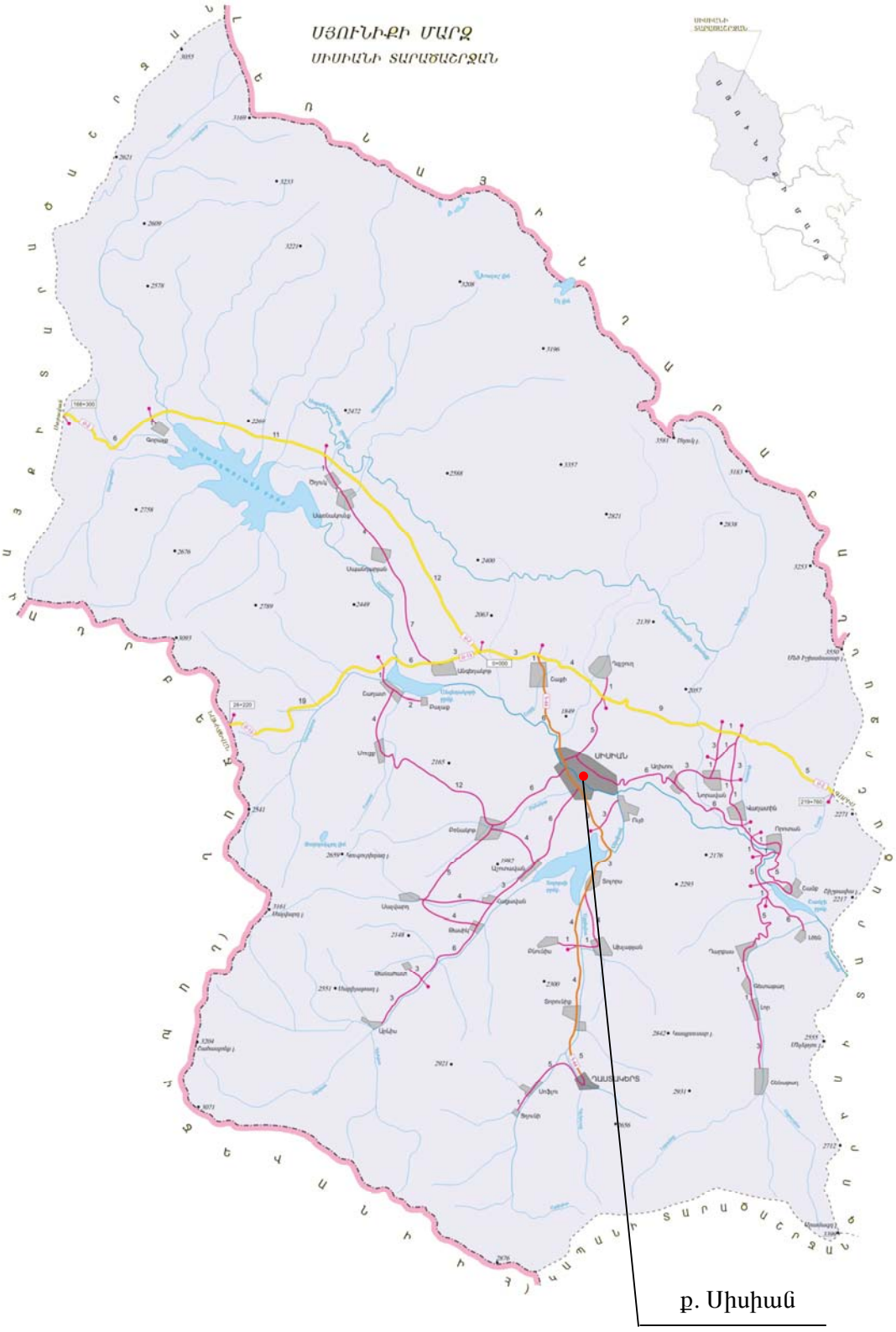

ՊԱՅՄԱՆԱԿԱՆ ՆՇԱՆՆԵՐ

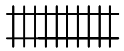
Ե/գիծ

Կողային առու

Կամուրջ

Եզրաքար

Շեպ

Վաք

Հենապատ

Խողովակ

Ցանց

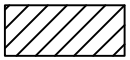
Նախկինում կառուցված հատված

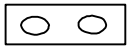
Հենապատ քարե շարվածքով

ՔՈԲ
Քարի ոչ բնակելի

ՔԲ
Քարի բնակելի

Ժայռ

Ե/Բ - երկաթբետոն

Ա/Բ - ասֆալտբետոն

Պայմանական նշաններ

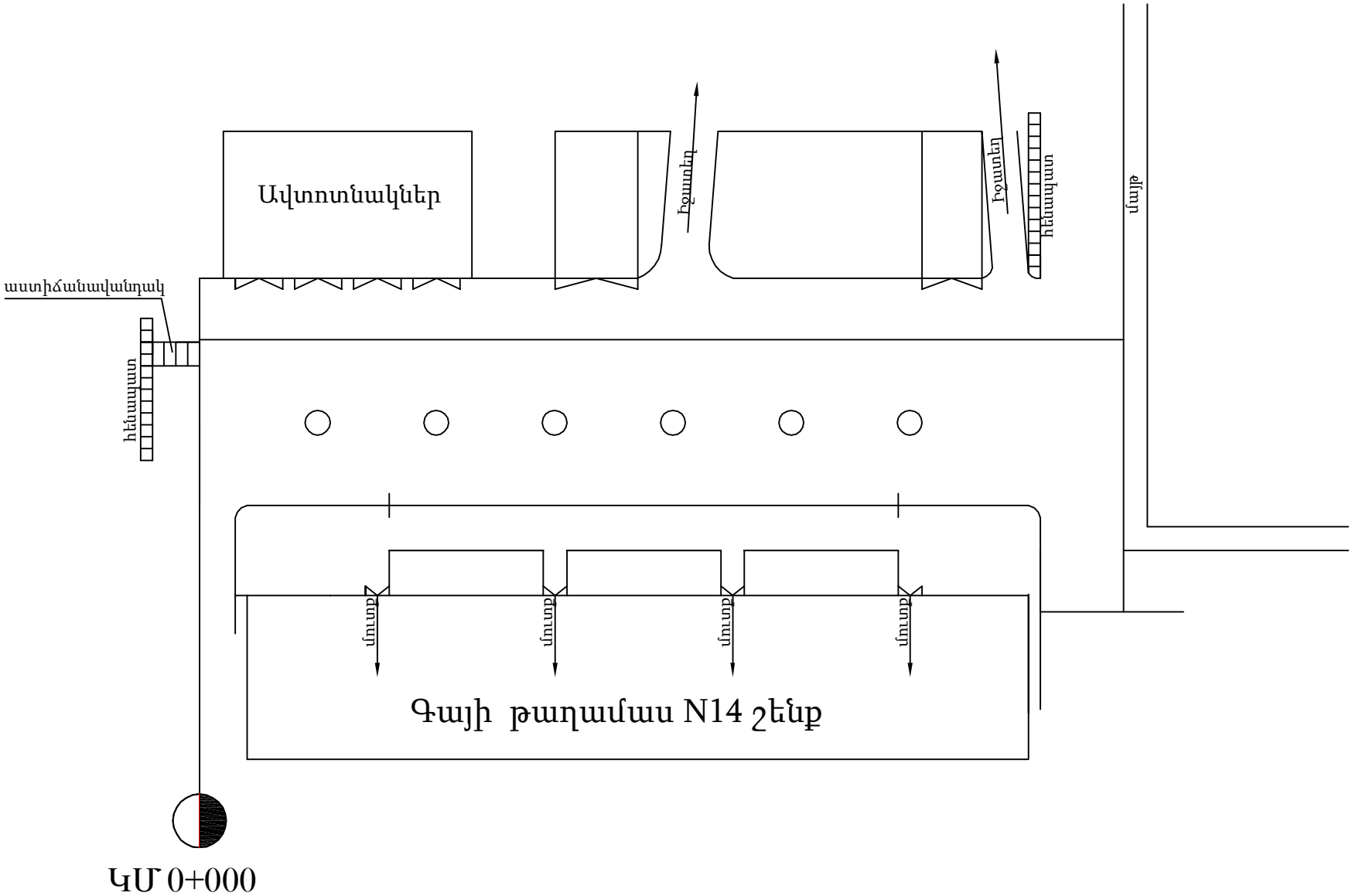

Մասշտաբ

1:1000

Գծագիր

Բակի հատակագիծ

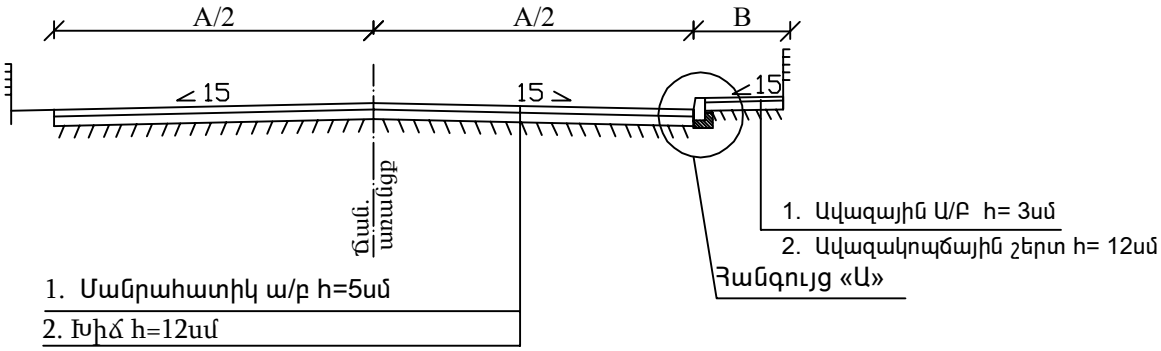

Հանգույց «Ա»

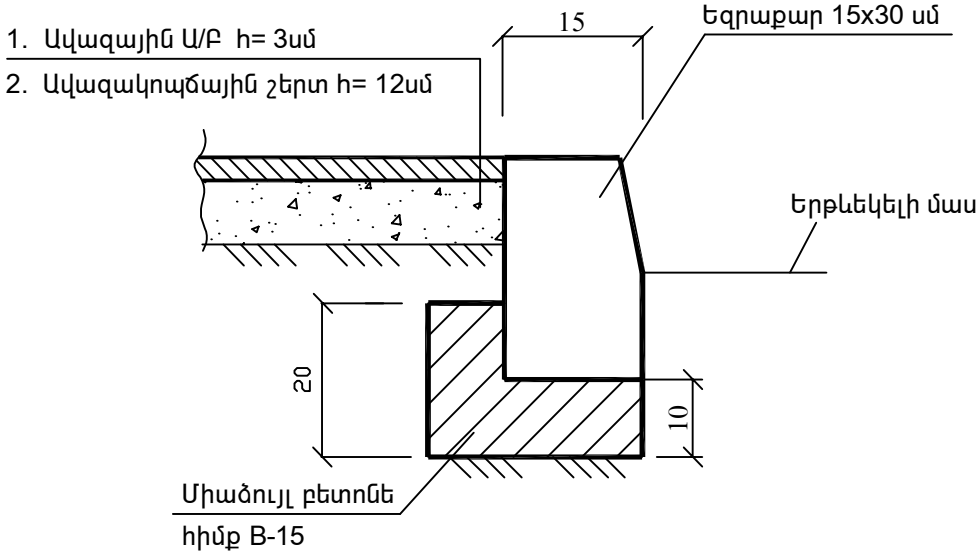

Ծանոթություն:

1. A - Երթևեկելի մաս:
2. B - Մայթ:
3. Բոլոր անհրաժեշտ ծավալները տրվում են համապատասխան ամփոփագրում:

Գծագիր: 3-02

Ճանապարհային հագուստի կոնստրուկցիա

Ճանապարհի նորոգման աշխատանքների իրականացման հատվածի երթևեկության կազմակերպման ժամանակավոր սխեմա

Բնակավայրում

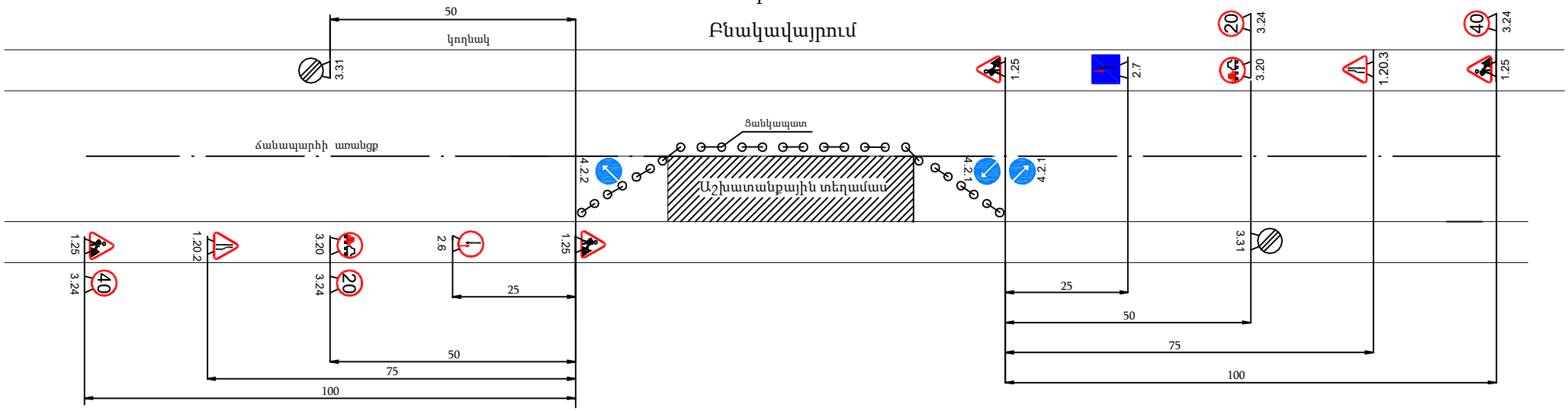

Բնակավայրից դուրս

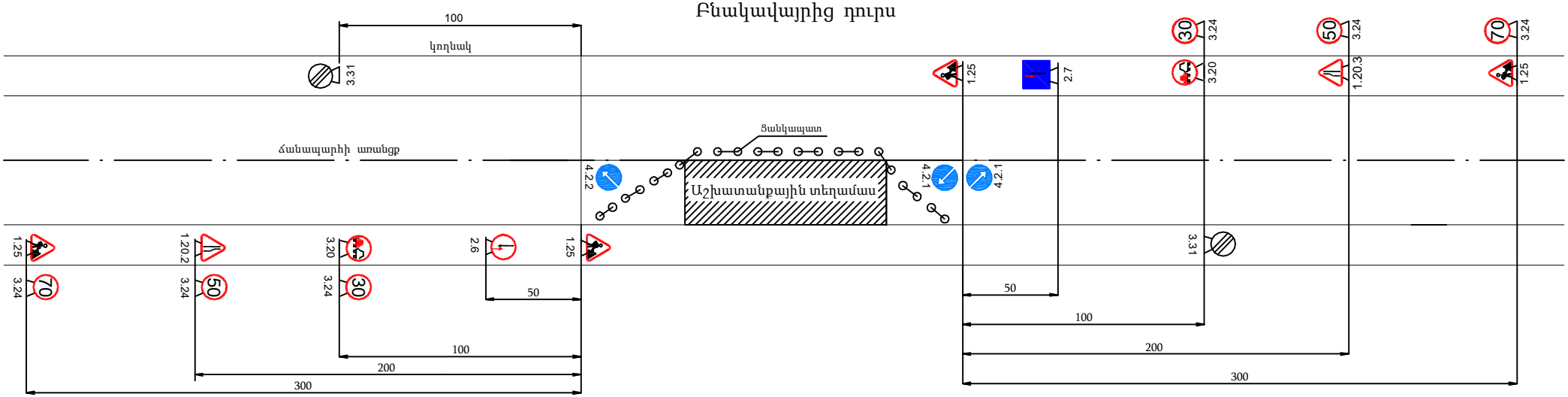

Ճանապարհային նշաններ

- 1.25 Ճանապարհային աշխատանքներ
- 1.20.2 Ճանապարհի նեղացում
- 1.20.3 Ճանապարհի նեղացում
- 3.20 Վազանցը արգելվում է
- 70 50 40 30 20 3.24 Առավելագույն արագության սահմանափակում
- 3.31 Բոլոր սահմանափակումների գոտու վերջը
- 4.2.1 Արգելքի շրջանցում աջից
- 4.2.2 Արգելքի շրջանցում ձախից
- 2.6 Հանդիպակաց երթևեկության առավելություն
- 2.7 Առավելություն հանդիպակաց երթևեկության նկատմամբ

Գծագիր: 6-01

առանց մասշտաբի

երթևեկության կազմակերպման սխեմ

ԵՐԹԵՎԵԿԵԼԻ ՄԱՍԻ ՆՈՐՈԳՄԱՆ ԱՄՓՈՓԱԳԻՐ

Սիսիան համայնքի բազմաբնակարան շենքերի բակերի բարեկարգում և ասֆալտապատում

ԿՄ	+	Երկարություն մ	Դիտահորների բարձրացում հատ	Դիտահորի թուջե կափարիչ հատ	Դիտահորի նոր ծածկի տակ թուջե կափարիչով հատ	Ճանապարհային հագուստի քանդում և վերականգնում													Հողային պատնեշի հարթեցում մ^2	Ծանոթություն
						Գոյություն ունեցող ծածկը			բնահողի քանդում h=10սմ			Վերականգնում			ավազակոպճային շերտ մ^2	խճային հիմք h=12սմ մ^2	մանրահատակ ա/բ h=5սմ մ^2	մանրահատակ ա/բ h=4սմ մ^2		
						մասնակի լայնություն մ	միջին լայնություն մ	մակերես մ^2	մակերես մ^2	ծավալ մ^3	տեղափոխում լցակույտ տոն	մասնակի լայնություն մ	միջին լայնություն մ	մակերես մ^2						
1	2	3	4	5	6	7	8	9	10	11	12	13	14	15	16	17	18	19	20	21
			Գայի թաղամաս N14շենք																	
0	000					7						7								
		78	6				7	546	437	43.7	85.2		7	546		546	546		546	
0	078					7						7								
0	081					7						7								
		5					7	35	35	3.5	6.8		7	35		35	35		35	
0	086					7						7								
			Գայի թաղամաս N10շենք																	
0	000					8.5						8.5								
		11	1				8.5	93.5	77.8	7.8	15.3		8.5	93.5		93.5	93.5		93.5	
0	011					8.5						8.5								
0	011					7						7								
		47	3	1	1		7	329	263	26.3	51.3		7	329		329	329		329	
0	058					7						7								
0	058					8.5						8.5								
		12	2				8.5	102	81.6	8.2	16		8.5	102		102	102		102	
0	070					8.5 / 7						8.5 / 7								
		5					7	35	35	3.5	6.8		7	35		35	35		35	
0	075					7						7								
Ընդամենը		158	12	1	1			1140.5	929.4	93	181.4			1140.5		1140.5	1140.5		1140.5	

Կազմեց՝ Ա. Մամիկոնյան

Ստուգեց՝ Ա. Ավետիսյան

ՄԱՅԹԵՐԻ ՔԱՆԴՄԱՆ ԵՎ ՎԵՐԱԿԱՆԳՄԱՆ ԱՄՓՈՓԱԳԻՐ

Սիսիան համայնքի բազմաբնակարան շենքերի բակերի բարեկարգում և ասֆալտապատում(Գայի թաղամաս N10 շենք)

Սկիզբը		Վերջը		Երկարություն մ		մայթի միջին լայնություն մ	Մայթեր			Բազալտե եզրաքար գծմ			եզրաշարք		Քանակը հատ	Ծանոթություն
ԿՄ	+	ԿՄ	+	ձախ	աջ		քայքայվող մակերես h=10սմ մ^2	ասֆալտային ա/բ h=3սմ մ^2	ասֆալտակոպճային շերտ h= 12սմ մ^2	քանդում բազալտ գծ.մ.	հին 15x30բազալտե եզրաքարով գծմ	բետոն գծմ	բազալտ գծ.մ.	բետոն գծմ		
1	2	3	4	5	6	7	8	9	10	11	12	13	14	15	16	17
0	060	0	011		11	1.41	15.5	15.5	15.5	12.5	12.5					+1,5
0	011	0	013		2	3	6	6	6		2					
0	013	0	026		13	1.4	18.2	18.2	18.2	3	13					
0	026	0	028		2	3	6	6	6		2					
0	028	0	041		13	1.4	18.2	18.2	18.2	7	13					
0	041	0	043		2	3	6	6	6		2					
0	043	0	056		13	1.4	18.2	18.2	18.2	6	13					
0	056	0	058		2	3	6	6	6		2					
0	058	0	070		12	1.41	16.9	16.9	16.9		13.5					+1,5
Ընդամենը					70		111	111	111	28.5	73					

Կազմեց՝ Ա.Մամիկոնյան

Ստուգեց՝

ՄԱՅԹԵՐԻ ԱՄՓՈՓԱԳԻՐ

Սիսիան համայնքի բազմաբնակարան շենքերի բակերի բարեկարգում և ասֆալտապատում (Գայի թաղամաս N14 շենք)

Սկիզբը		Վերջը		Երկարություն մ			մայթի լայնություն մ	Քանդվող ծածկի մակերեսը $h_{միջ.}$=10սմ^2	Ծածկի կոնստրուկցիա մ^2		Եզրաքար			եզրաշարք բազալտ		Ծանոթություն
ԿՄ	+	ԿՄ	+	ձախ	աջ	Ընդա-մենը			ավա-զային ա/բ h=3սմ	ավազա-կոպճային հիմք h= 12սմ	Քանդվող բազալտ գծմ	Բետոն 15x30 գծ.մ.	մ^3	գծ.մ.	մ^3	
1	2	3	4	5	6	7	8	9	10	11	12	13	14	15	16	17
0	003	0	016		16	16	3	48	48	48	19	19				+3
0	016	0	029		13	13	1.5	19.5	19.5	19.5	10	13				
0	029	0	031		2	2	3	6	6	6		2				
0	031	0	044		12	12	1.5	18	18	18	10	12				
0	044	0	046		2	2	3	6	6	6		2				
0	046	0	059		13	13	1.5	19.5	19.5	19.5	13	13				
0	059	0	071		12	12	3	36	36	36	11	15				+3
Ընդամենը					70	70		153	153	153	63	76				

Կազմեց՝ Ա.Մամիկոնյան

Ստուգեց՝ Ա. Ավետիսյան

ՀԱՄԱՀԱՎԱՔ ԱՄՓՈՓԱԳԻՐ

Սիսիան համայնքի բազմաբնակարան շենքերի բակերի բարեկարգում և ասֆալտապատում

N N	Աշխատանքների անվանումը	Չափ. միավ	Ծավալը	Ծանոթություն
1	2	3	4	5
	I Երթ. մաս			
1	Դիտահորերի նորոգում և բարձրացում միաձույլ բետոնով	հատ/մ^3	12/1,44	B20
2	Դիտահորի նոր ծածկի սալ թուջե կափարիչով	հատ	1	1,5x1,5
3	Դիտահորի թուջե կափարիչ	հատ	1	
4	10eIV կարգի բնահողի քանդում և բարձում էքս. 0,35մ^{3}շ.տ. ա/ի և տեղափոխում լցակույտ 1կմ հեռավորության վրա;	մ^3/տոն	93/181.4	
5	Հողային պաստառի հարթում	մ^2	1140.5	
6	Խճային հիմք h=12սմ	մ^2	1140.5	
7	Ասֆալտբետոնե ծածկ h=5սմ բարձրությամբ	մ^2	1140.5	
	II Մայթեր			
1	Մայթի ծածկի քանդում h=10սմ բարձում տեղ. լցակույտ 1կմ հեռ. վրա;	մ^2/տոն	264/47,26	
2	Բազալտե եզրաքարերի քանդում (18,5գծմ) վերադարձ սեփականատիրոջը;	գծմ	91.5	
3	Բազալտե հին եզրաքարերի տեղադում 15x30	գծմ	73	v=3,5
4	Նոր բետոնե եզրաքարերի տեղադում 15x30	գծմ	76	v=3,5
5	Ավազակոպճային հիմք h=12սմ	մ^2	164	
6	Ավազային ասֆալտբետոնե ծածկ h=3սմ	մ^2	164	

Կազմեց՝ Ա.Մամիկոնյան

Սիսիան համայնքի բազմաբնակարան շենքերի բակերի բարեկարգում, ասֆալտապատում

Օբյեկտային նախահաշիվ N 1

Ընդհանուր արժեքը **16201.1** հազ.դրամ

Կազմված է 2014(1)թ. գներով. ա.թ. վերադարձ 1580.0 հազ.դրամ

Հ/հ	Նախահաշիվների N N	Նախահաշիվների անվանում	Նախահաշվային արժեքը (հազ.դրամ)			
			շին-մոնտաժային	սարքավորումներ	այլ ծախսեր	Ընդհանուրը
1	*2*	*3*	*4*	*5*	*6*	*7*
1	*1-1*	Հողային աշխատանքներ	*364.4*			*364.4*
2	*1-2*	Ճանապարհային հագուստի նորոգում	*7908.7*			*7908.7*
3	*1-3*	Դիտահորերի նորոգում	*1581.4*			*1581.4*
4	*1-4*	Մայթերի իրականացում	*2017.7*			*2017.7*
		Ընդամենը	*11872.3*			*11872.3*
	2 %	Փոքր ծավալ	*237.4*			*237.4*
		Ընդամենը	*12109.7*			*12109.7*
	1,8 %	Ժամանակավոր շենքեր և կառույցներ	*218.0*			*218.0*
		Ընդամենը	*12327.7*			*12327.7*
	0,7 %	Ձմեռային ծախսեր	*86.3*			*86.3*
		Ընդամենը	*12414.0*			*12414.0*
	0.6 %	Հեղինակային հսկում			*74.5*	*74.5*
	2 %	Տեխնիկական հսկում			*248.3*	*248.3*
		Ընդամենը	*12414.0*		*322.8*	*12736.7*
	6 %	Չնախատեսված աշխատանքներ և ծախսեր	*744.8*		*19.4*	*764.2*
		Ընդամենը	*13158.8*		*342.1*	*13500.9*
	20 %	ԱԱՀ	*2631.8*		*68.4*	*2700.2*
		ԸՆԴՀԱՆՈՒՐԸ	*15790.6*		*410.6*	*16201.1*

Սիսիան համայնքի բազմաբնակարան շենքերի բակերի բարեկարգում, ասֆալտապատում

Տեղային նախահաշիվ N1-1

Հողային աշխատանքներ

Կազմված է 2014թ. գներով. Նախահաշվային արժեքը **364.4** հազ.դրամ

Հ/հ	Գնացուցակների NN	Աշխատանքների և ծախսերի անվանումը	Չափման միավորը	Քանակը	Միավորի արժեքը							Ընդհանուր արժեքը (հազ.դր)			
					Աշխատավարձը (ռուբ) /(հազ.դրամ)	Մեքենաների շահագործում (ռուբ)/(հազ.դրամ)	Չափման միավորը	Նյութերի ծախսը	Նյութերի արժեքը (հազ.դր)	Միավորի վրա ծախված նյութերի արժեքը (հազ.դր)	Միավորի ընդհանուր արժեքը (հազ.դր)	Աշխատավարձը	Մեքենաների շահագործումը	Նյութերի արժեքը	Ընդհանուրը
1	*2*	*3*	*4*	*5*	*6*	*7*	*8*	*9*	*10*	*11*	*12*	*13*	*14*	*15*	*16*
1	*1-1594* *22-16*	10e IVկ. բնահողի մշակում էքսկավատորով էկս.0.5մ^3 շ.տ. և բարձում ա/ի խիճ	1000մ^3	*0.0930*	*13.3* *22.34*	*284.29* *808.21*	մ^3	*0.06*	*1.34*	*0.10* *0.10*	*830.65*	*2.08*	*75.2*	*0.01*	*77.25*
2	տեղափ. գնացուց	Շինաղբի տեղափոխում լցակույտ 1կմ հեռ. վրա	տն	*181.4*		*0.35* *1.00*					*1.00*	0.00	180.4	0.00	*180.45*
3	*1-1605* *25-3*	Աշխատանք լցակույտում խիճ	1000մ^3	*0.093*	*1.74* *2.92*	*13.35* *37.95*	մ^3	*0.06*	*1.34*	*0.10* *0.10*	*40.97*	0.27	3.5	0.01	*3.81*
4	*1-1130* *116-3*	Հողապաստառի հարթում բուլդոզերով	100մ^2	*11.405*		*0.45* *1.28*					*1.28*	0.0	14.6	0.00	*14.59*
		Ընդամենը										*2.35*	*273.7*	*0.0*	*276.1*
		Ընդամենը մեքենաների շահագործման գործակիցով k=1.05										*2.3*	*287.4*	*0.0*	*289.8*
		Վերադիր ծախսեր 13.3%													*38.5*
		Ընդամենը													*328.3*
		Շահույթ 11%													*36.1*
		Ընդամենը													*364.4*

Սիսիան համայնքի բազմաբնակարան շենքերի բակերի բարեկարգում, ասֆալտապատում

Տեղային նախահաշիվ N1-2

Ճանապարհային հագուստի նորոգում

Կազմված է 2014թ. գներով. Նախահաշվային արժեքը **7908.7** հազ.դրամ

Հ/հ	Գնացուցակների NN	Աշխատանքների և ծախսերի անվանումը	Չափման միավորը	Քանակը	Միավորի արժեքը						Ընդհանուր արժեքը (հազ.դր)				
					Աշխատավարձը (տուր) /(հազ.դրամ)	Մեքենաների շահագործում (տուր)/(հազ.դրամ)	Չափման միավորը	Նյութերի ծախսը	Նյութերի արժեքը (հազ.դր)	Միավորի վրա ծախսված նյութերի արժեքը (հազ.դր)	Միավորի ընդհանուր արժեքը (հազ.դր)	Աշխատավարձը	Մեքենաների շահագործումը	Նյութերի արժեքը	Ընդհանուրը
1	*2*	*3*	*4*	*5*	*6*	*7*	*8*	*9*	*10*	*11*	*12*	*13*	*14*	*15*	*16*
1	*27-43*	Խճային հիմքի իրականացում h=12սմ	100մ^2	*11.405*	*1.74*	*11.06*					*108.95*	33.3	358.6	850.69	*1242.62*
	11-1-5				*2.92*	*31.44*	*18.9-3*1.26*			*74.59*					
		խիճ 40-70մմ					մ^3	*15.12*	*3.56*	*65.08*					
		խիճ 10-20մմ					մ^3	*1.5*	*4.95*	*8.97*					
		ջուր					մ^3	*3.0*	*0.15*	*0.54*					
2	*27-164*	Ծածկի շերտի իրակա նացում մանրահատ	100մ^2	*11.405*	*2.086*	*4.74*					*440.190*	*40.0*	*153.7*	*4826.7*	*5020.36*
	27-165	ա/բ h=5սմ			*3.50*	*13.48*	*9.74+1.21*2*			*423.210*					
	39,40-1,2	մանրահատիկ ա/բ					տն	*12.16*	*29.37*	*423.21*					
		Ընդամենը										*73.31*	*512.3*	*5677.4*	*6263.0*
		Ընդամենը մեքենաների շահագործման գործակիցով k=1.05										*73.3*	*537.9*	*5677.4*	*6288.6*
		Վերադիր ծախսեր 13.3%													*836.4*
		Ընդամենը													*7125.0*
		Շահույթ 11%													*783.7*
		Ընդամենը													*7908.7*

Սիսիան համայնքի բազմաբնակարան շենքերի բակերի բարեկարգում, ասֆալտապատում

Տեղային նախահաշիվ N1-3

Դիտահորերի նորոգում

Նախահաշվային արժեքը **1581.4** հազ.դրամ

Կազմված է 2014թ. գներով. ա. թ. վերադարձ: 1189.5 հազ.դրամ

Հ/հ	Գնացուցակների NN	Աշխատանքների և ծախսերի անվանումը	Չափման միավորը	Քանակը	Միավորի արժեքը							Ընդհանուր արժեքը (հազ.դր)			
					Աշխատավարձը (ռուբ) /(հազ.դրամ)	Մեքենաների շահագործում (ռուբ)/(հազ.դրամ)	Չափման միավորը	Նյութերի ծախը	Նյութերի արժեքը (հազ.դր)	Միավորի վրա ծախված նյութերի արժեքը (հազ.դր)	Միավորի ընդհանուր արժեքը (հազ.դր)	Աշխատավարձը	Մեքենաների շահագործումը	Նյութերի արժեքը	Ընդհանուրը
1	*2*	*3*	*4*	*5*	*6*	*7*	*8*	*9*	*10*	*11*	*12*	*13*	*14*	*15*	*16*
1	*7-760*	Դիտահորի ե/բ ծածկի սալի ապամոնտաժում և	հատ	*12*	*0.918*	*0.054*					*1.74*	*18.5*	*1.8*	*0.523*	*20.9*
	լր.2կիռ	մոնտաժում			*1.54*	*0.15*				*0.04*					
		ցեմենտային շաղախ					$մ^3$	*0.0014*	*27.37*	*0.04*					
2	*6-168*	Դիտահորի բարձրացում	$մ^3$	*1.44*	*2.95*	*0.64*					*45.64*	*7.13*	*2.60*	*56.00*	*65.73*
	15-9կիռ				*4.95*	*1.81*				*38.89*					
		բետոն B20					$մ^3$	*1.02*	*27.22*	*31.21*					
		կաղապարային վահաններ					$մ^2$	*1.4*	*3.5*	*5.92*					
		տախտակներ					$մ^3$	*0.0145*	*100.13*	*1.76*					
3		նոր սալ թուջե կափարիչով	հատ	*1*			հատ	*1*	*90.12*	*108.95*				*108.95*	*108.95*
4		գոյություն ունեցող սալ թուջե կափարիչով, վերադարձ	հատ	*11*			հատ	*1*	*90.12*	*96.513*				*1061.64*	*1061.64*
		Ընդամենը										*25.63*	*4.4*	*1227.1*	*1257.2*
		Ընդամենը մեքենաների շահագործման գործակիցով k=1.05										*25.6*	*4.7*	*1227.1*	*1257.4*
		Վերադիր ծախսեր 13.3%													*167.2*
		Ընդամենը													*1424.7*
		Շահույթ 11%													*156.7*
		Ընդամենը													*1581.4*

ա.թ. վերադարձվող: սալ, թուջե կափարիչ *991.3* հազ.դրամ

Ընդամենը ԱԱՀ-ով *1189.5* հազ.դրամ

Սիսիան համայնքի բազմաբնակարան շենքերի բակերի բարեկարգում, ասֆալտապատում

Տեղային նախահաշիվ N1-4

Մայթերի իրականացում

Նախահաշվային արժեքը **2017.7** հազ.դրամ

Կազմված է 2014թ. գներով. ա. թ. վերադարձ: 351.3 հազ.դրամ

Հ/հ	Գնացուցակների NN	Աշխատանքների և ծախսերի անվանումը	Չափման միավորը	Քանակը	Միավորի արժեքը						Միավորի ընդհանուր արժեքը (հազ.դր)	Ընդհանուր արժեքը (հազ.դր)			
					Աշխատավարձը (դրամ) /(հազ.դրամ)	Մեքենաների շահագործում (դրամ)/(հազ.դրամ)	Նյութեր								
							Չափման միավորը	Նյութերի ծախսը	Նյութերի արժեքը (հազ.դր)	Միավորի վրա ծախսված նյութերի արժեքը (հազ.դր)		Աշխատավարձը	Մեքենաների շահագործումը	Նյութերի արժեքը	Ընդհանուրը
1	2	3	4	5	6	7	8	9	10	11	12	13	14	15	16
1	1-1612 29-7	Գոյություն ունեցող քայքայված ծածկի քանդում բուլդոզերով և կուտակում 20մ վրա	1000մ^3	0.026		50.8 144.42					144.42	0.0	3.8	0.00	3.81
2	1-1586 22-8	Կուտակած շինաղբի բարձում էկս. 0.65մ^3 շ.տ. ա/ի խիճ	1000մ^3	0.026	5.02 8.43	123.71 351.69	 մ^3	 0.04	 1.34	0.06 0.06	360.19	0.2	9.3	0.00	9.51
3	տեղափ. գնացուց	Շինաղբի տեղափոխում լցակույտ 1կմ հեռ. վրա	տն	47.3		0.35 1.00					1.00	0.00	47.02	0.0	47.02
4	1-1604 25-2	Աշխատանք լցակույտում խիճ	1000մ^3	0.026	1.59 2.67	12.34 35.08	 մ^3	 0.04	 1.34	0.065 0.06	37.82	0.1	0.9	0.00	1.0
5	27-36 9-7	Բազալտե եզրաքարերի քանդում (18,5 գ.մ. վերադարձ սեփականատիրոջը)	գ.մ	91.5	0.44 0.74						0.74	67.6	0.0	0.0	67.6
6	27-86 19-4	Հին բազալտե եզրաքարեր տեղադրում (15x30)սմ բազալտե եզրաքարեր (վերադարձ) բետոն B15 (ըստ նախագծի) ցեմենտային շաղախ	100գ.մ	0.73	106.56 179.02	1.278 3.63	 մ մ^3 մ^3	 100 3.5 0.06	 4.01 24.88 27.37	529.34 429.47 97.88 1.99	711.99	130.7	2.7	386.4	519.8
7	27-78 19-2	Նոր հավաքովի բետոնյա եզրաքարեր (15x30)սմ բետոնե եզրաքարեր բետոն B15(ըստ նախագծի) ցեմենտային շաղախ	100գ.մ	0.76	40.1 61.65	0.71 1.77	 մ մ^3 մ^3	 100 3.5 0.04	 3.19 24.88 27.37	461.83 362.70 97.88 1.24	525.24	46.85	1.3	350.99	399.18

1	2	3	4	5	6	7	8	9	10	11	12	13	14	15	16
8	27-20	Ավազակոպճային հիմքի իրականացում	մ^3	19.68	0.08	0.26					2.20	2.64	14.5	26.15	43.34
	7-2	h=12սմ			0.13	0.74				1.329					
		ավազակոպճային խարնուրդ					մ^3	1.22	0.89	1.316					
		ջուր					մ^3	0.07	0.15	0.013					
9	27-171	Ծածկի իրակա նացում ման րահատիկ	100մ^2	1.640	5.51	1.86					349.46	15.18	8.7	549.26	573.12
	42-5	ա/բ h=3սմ			9.26	5.29				334.92					
		մանրահատիկ ա/բ					տ	7.14	39.70	318.61					
		ջրիկ բիտում					տ	0.06	224.28	16.31					
		Ընդամենը										263.0	27.2	1312.8	1603.02
		Ընդամենը մեքենաների շահագործման գործակիցով k=1.05										263.0	28.6	1312.8	1604.4
		Վերադիր ծախսեր 13.3%													213.4
		Ընդամենը													1817.8
		Շահույթ 11%													200.0
		Ընդամենը													2017.7

ա.թ. վերադարձվող: բազալտե եզրաքար 292.7 հազ.դրամ

Ընդամենը ԱԱՀ-ով 351.3 հազ.դրամ